SUPER®
INOX

KITCHEN

KITCHEN 24

FINITURE
FINISHES

022
BRUSHED

021
POLISHED

139
PVD COPPER

140
PVD GUN METAL

141
PVD HIGH BRASS

164
SPECIAL PVD COFFEE

168
SPECIAL PVD PURE BLACK

177
SPECIAL PVD LIGHT GOLD

Siamo un'azienda innovativa che produce esclusivamente rubinetti di alta gamma per bagno e cucina in **Acciaio Inox AISI316L**. Grazie alla decennale esperienza nel settore, uniamo un'accurata ricerca tecnologica ad un design di prodotto fortemente caratterizzante.

*We are an innovative company which exclusively manufactures high-end **AISI316L stainless steel** faucets for bathroom and kitchen. Thanks to our long experience in the industry, we combine attentive technological research with a very distinctive product design.*

Materiale
Material

Per la realizzazione dei nostri prodotti utilizziamo esclusivamente **acciaio inox AISI316L**, un materiale che presenta caratteristiche tecniche ed estetiche rilevanti, tra cui **durabilità**, **resistenza alla corrosione** e al **calore**. L'acciaio è un materiale biologicamente neutro, **igienico**, **atossico, antibatterico**, **ecologico**, **riciclabile e di facile pulizia**. A ciò si aggiunge la notevole **valenza estetica**, ottenuta dalle diverse finiture realizzabili in superficie.

*To manufacture our products, we use **AISI316L stainless steel** only. This material offers countless important technical and aesthetic features, among them **durability** and **high resistance to corrosion and heat**. Stainless steel is biologically pure, neutral, **hygienic**, **non-toxic**, **anti-bacterial**, **environment friendly**, **recyclable** and **easy to clean**. From an **aesthetic point of view**, steel offers the possibility of several different surface-finishes.*

Design
Design

Da sempre poniamo grande attenzione allo **stile** e all' **eleganza dei nostri prodotti**. Il nostro design valorizza gli aspetti tecnici e funzionali del prodotto, rendendolo inossidabile al passare del tempo. Il nostro team di Ricerca e Sviluppo segue costantemente **linee guida ben precise**, collaborando con rinomati designer e architetti per la realizzazione di collezioni esclusive.

*Since ever we pay great attention to the **style** and **elegance of our products**. Our design enhances the technical and functional aspects of the product, making it durable beyond trends. Our in - house Research and Development team follows **very specific guidelines** and collaborate with renowned designers and architects to realize exclusive collections.*

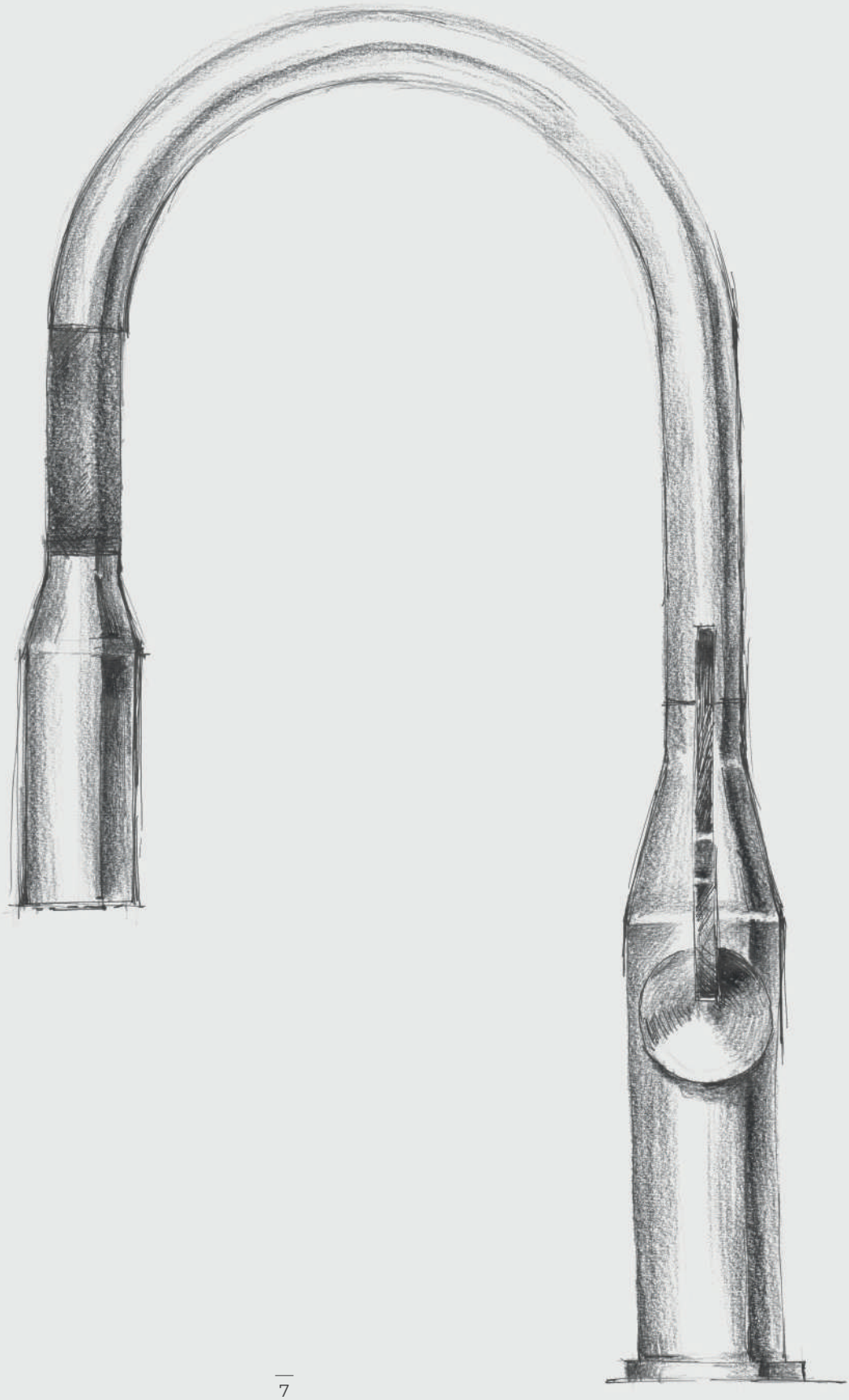

Designed by
Piet Billekens

Poniamo grande attenzione ai dettagli così come alla cura del prodotto.

We pay great attention to details as well as the product care.

Manutenzione
Manteinance

Per la cura e la pulizia si consiglia di utilizzare un **detergente neutro** e di **risciacquarlo con abbondante acqua**. Al termine dell'operazione **asciugare il prodotto con un panno morbido** per evitare il deposito di residui calcarei.

Evitare l'utilizzo dei seguenti prodotti:

- prodotti igienizzanti come candeggina, ossidi di etilene, cloruri e tensioattivi non ionici;
- detergenti a base di acido clorico, fluoridrico, fosforico e muriatico;
- pagliette e spazzole metalliche, detergenti abrasivi o in polvere.

*For the care and cleaning we recommend using a **neutral cleaning product** and **rinsing well with water**. When done, **dry with a soft cloth** to avoid deposit of limescale residues.*

Avoid the use of the following cleaning products:

- *sanitizing products such as, for example, bleach, ethylene oxide, chloride, and non-ionic surfactants;*
- *products containing chloric, hydrofluoric, phosphoric, and muriatic acid;*
- *scouring pads, metal brushes, powder abrasive detergents.*

PAPILLON

Designed by **Piet Billekens**

PAPILLON Con la sua doccetta a molla integrata orientabile, strizza l'occhio agli anni 70 e reinterpreta in chiave moderna ed eco-sostenibile il tradizionale miscelatore da cucina.

PAPILLON *Equipped with an integrated swivel spring shower, gives a nod to the 70s and reinterprets with a modern and more ecological way the traditional kitchen faucet.*

0350234X
Miscelatore cucina
con molla e doccetta due getti
022 BRUSHED

Kitchen mixer with spring spout
and 2-way shower
022 BRUSHED

0350234X
Molla e doccetta a due getti
022 BRUSHED

Spring spout and 2-way shower
022 BRUSHED

NATURALI		PVD			PVD SPECIAL		
022	021	139	140	141	164	168	177
BRUSHED	POLISHED	COPPER	GUN METAL	HIGH BRASS	COFFEE	PURE BLACK	LIGHT GOLD

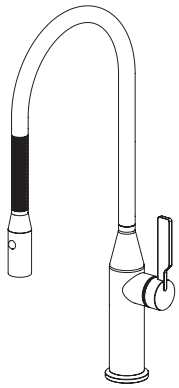

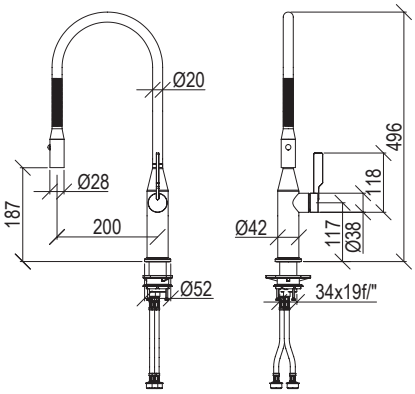

0350234X

- Miscelatore cucina inox 316L
- Canna tonda flessibile con molla
- Doccetta a 2 getti anticalcare
- Flessibili di collegamento G3/8”

- Kitchen mixer inox 316L
- Round swivel spring spout
- 2-way anti limestone shower
- G3/8” inox flexible hoses

Cod.	022	021	PVD	PVD SPECIAL

0350233X
Miscelatore cucina con molla
022 BRUSHED

Kitchen mixer with spring spout
022 BRUSHED

0350233X
Maniglia miscelatore cucina
022 BRUSHED

Kitchen mixer handle
022 BRUSHED

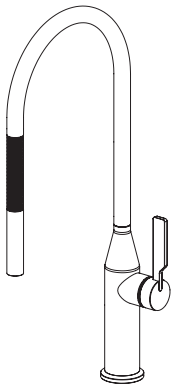

NATURALI		PVD			PVD SPECIAL		
022	021	139	140	141	164	168	177
BRUSHED	POLISHED	COPPER	GUN METAL	HIGH BRASS	COFFEE	PURE BLACK	LIGHT GOLD

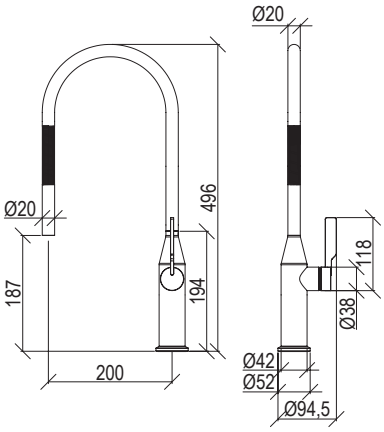

0350233X

- Miscelatore cucina inox 316L
- Canna tonda flessibile con molla e aeratore anticalcare
- Flessibili di collegamento G3/8”

- *Kitchen mixer inox 316L*
- *Round swivel spring spout with anti limestone aerator*
- *G3/8” inox flexible hoses*

Cod.	022	021	PVD	PVD SPECIAL

0350106X
Miscelatore cucina
022 BRUSHED

Kitchen mixer
022 BRUSHED

0350106X
Vista laterale miscelatore cucina
022 BRUSHED

Side view kitchen mixer
022 BRUSHED

NATURALI		PVD			PVD SPECIAL		
022	021	139	140	141	164	168	177
BRUSHED	POLISHED	COPPER	GUN METAL	HIGH BRASS	COFFEE	PURE BLACK	LIGHT GOLD

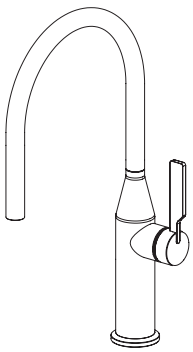

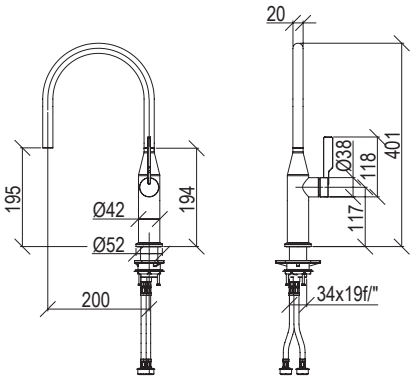

0350106X

- Miscelatore cucina inox 316L
- Canna tonda flessibile con anticalcare
- Flessibili di collegamento G3/8”

- *Kitchen mixer inox 316L*
- *Round swivel spout with anti-lime stone aerator*
- *G3/8” inox flexible hoses*

Cod.	022	021	PVD	PVD SPECIAL

K-SPRAY

Designed by **Super Inox**

K-SPRAY Design essenziale per un prodotto pratico e di facile pulizia. La combinazione con diverse leve di comando rende questo prodotto adatto anche agli ambienti più esigenti.

K-SPRAY *Simple aesthetics for a handy and easy to clean product. The combination with control levers of different designs makes the product suitable even for the most demanding environment.*

0340225X
Miscelatore cucina 3 fori da piano
022 BRUSHED

Deck-mount 3-hole kitchen mixer
022 BRUSHED

0340225X
Vista frontale miscelatore cucina
3 fori da piano
022 BRUSHED

Front view deck-mount 3-hole
kitchen mixer
022 BRUSHED

NATURALI		PVD			PVD SPECIAL		
022	021	139	140	141	164	168	177
BRUSHED	POLISHED	COPPER	GUN METAL	HIGH BRASS	COFFEE	PURE BLACK	LIGHT GOLD

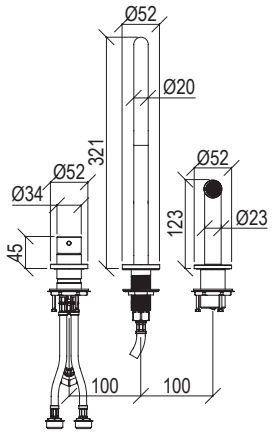

0340225X

- Miscelatore cucina 3 fori da piano inox 316L
- Canna tonda con aeratore anticalcare
- Doccetta a pulsante con flessibile l. 125cm
- Deviatore automatico
- Flessibili di collegamento G3/8”

- 3-hole kitchen mixer inox 316L
- Round spout with anti limestone aerator
- Push-button hand shower with l. 125cm flexible tube
- Automatic diverter
- G3/8” inox flexible hoses

Cod.	022	021	PVD	PVD SPECIAL

0330225X
Miscelatore cucina 3 fori da piano
022 BRUSHED

Deck-mount 3-hole kitchen mixer
022 BRUSHED

0330225X
Vista frontale miscelatore cucina
3 fori da piano
022 BRUSHED

Front view deck-mount 3-hole
kitchen mixer
022 BRUSHED

NATURALI		PVD			PVD SPECIAL		
022	021	139	140	141	164	168	177
BRUSHED	POLISHED	COPPER	GUN METAL	HIGH BRASS	COFFEE	PURE BLACK	LIGHT GOLD

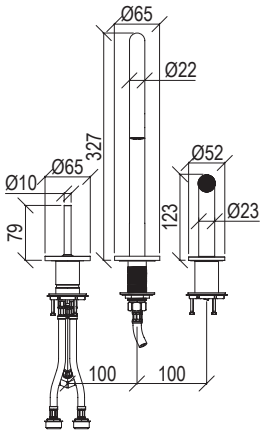

0330225X

- Miscelatore cucina 3 fori da piano inox 316L
- Canna tonda con aeratore anticalcare
- Doccetta a pulsante con flessibile l. 125cm
- Deviatore automatico
- Flessibili di collegamento G3/8”

- 3-hole kitchen mixer inox 316L
- Round spout with anti limestone aerator
- Push-button hand shower with l. 125cm flexible tube
- Automatic diverter
- G3/8” inox flexible hoses

Cod.	022	021	PVD	PVD SPECIAL

0280225X
Miscelatore cucina 3 fori da piano
022 BRUSHED

Deck-mount 3-hole kitchen mixer
022 BRUSHED

0280225X
Vista frontale miscelatore cucina
3 fori da piano
022 BRUSHED

Front view deck-mount 3-hole kitchen mixer
022 BRUSHED

NATURALI		PVD			PVD SPECIAL		
022	021	139	140	141	164	168	177
BRUSHED	POLISHED	COPPER	GUN METAL	HIGH BRASS	COFFEE	PURE BLACK	LIGHT GOLD

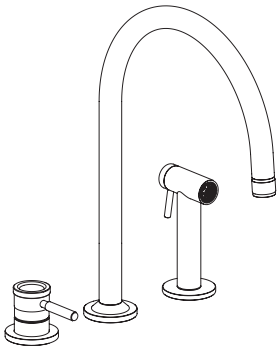

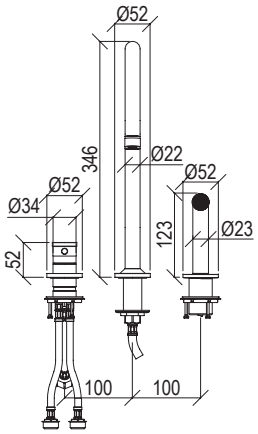

0280225X

- Miscelatore cucina 3 fori da piano inox 316L
- Canna tonda con aeratore anticalcare
- Doccetta a pulsante con flessibile l. 125cm
- Deviatore automatico
- Flessibili di collegamento G3/8”

- 3-hole kitchen mixer inox 316L
- Round spout with anti limestone aerator
- Push-button hand shower with l. 125cm flexible tube
- Automatic diverter
- G3/8” inox flexible hoses

Cod.	022	021	PVD	PVD SPECIAL

0250225X
Miscelatore cucina 3 fori da piano
022 BRUSHED

Deck-mount 3-hole kitchen mixer
022 BRUSHED

0250225X
Vista frontale miscelatore cucina
3 fori da piano
022 BRUSHED

Front view deck-mount 3-hole
kitchen mixer
022 BRUSHED

NATURALI		PVD			PVD SPECIAL		
022	021	139	140	141	164	168	177
BRUSHED	POLISHED	COPPER	GUN METAL	HIGH BRASS	COFFEE	PURE BLACK	LIGHT GOLD

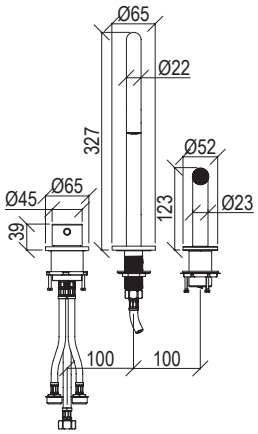

0250225X

- Miscelatore cucina 3 fori da piano inox 316L
- Canna tonda con aeratore anticalcare
- Doccetta a pulsante con flessibile l. 125cm
- Deviatore automatico
- Flessibili di collegamento G3/8”

- 3-hole kitchen mixer inox 316L
- Round spout with anti limestone aerator
- Push-button hand shower with l. 125cm flexible tube
- Automatic diverter
- G3/8” inox flexible hoses

Cod.	022	021	PVD	PVD SPECIAL

RÉTRO

Designed by **Piet Billekens**

RÉTRO La raffinatezza della collezione Rétro trova spazio in cucina, impreziosendo i miscelatori con i suoi dettagli godronati.

RÉTRO *The elegance of the Rétro collection gets into the kitchen and embellish the mixers through its knurled details.*

0280105X
Miscelatore cucina
canna a ponte
022 BRUSHED

Kitchen mixer
square spout
022 BRUSHED

0280105X
Vista frontale miscelatore cucina
canna a ponte
022 BRUSHED

Front view kitchen mixer
square spout
022 BRUSHED

NATURALI		PVD			PVD SPECIAL		
022	021	139	140	141	164	168	177
BRUSHED	POLISHED	COPPER	GUN METAL	HIGH BRASS	COFFEE	PURE BLACK	LIGHT GOLD

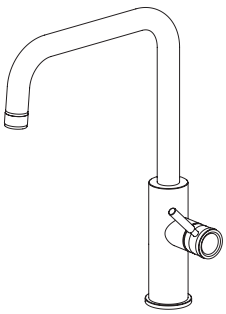

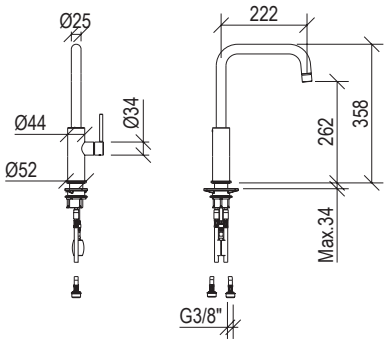

0280105X

- Miscelatore cucina inox 316L
- Canna a ponte con aeratore anticalcare
- Flessibili di collegamento G3/8”

- *Kitchen mixer inox 316L*
- *Square spout with anti limestone aerator*
- *G3/8” inox flexible hoses*

Cod.	022	021	PVD	PVD SPECIAL

0280106X
Miscelatore cucina
canna tonda
022 BRUSHED

Kitchen mixer
round spout
022 BRUSHED

0280106X
Vista laterale miscelatore cucina
canna tonda
022 BRUSHED

Side view kitchen mixer
round spout
022 BRUSHED

NATURALI		PVD			PVD SPECIAL		
022	021	139	140	141	164	168	177
BRUSHED	POLISHED	COPPER	GUN METAL	HIGH BRASS	COFFEE	PURE BLACK	LIGHT GOLD

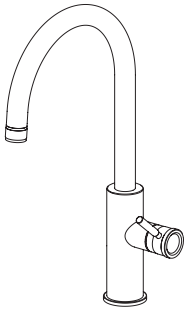

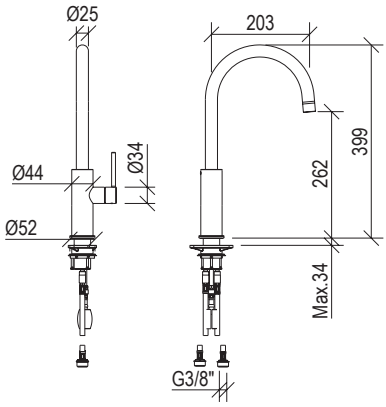

0280106X

- Miscelatore cucina inox 316L
- Canna tonda con aeratore anticalcare
- Flessibili di collegamento G3/8”

- *Kitchen mixer inox 316L*
- *Round spout with anti limestone aerator*
- *G3/8” inox flexible hoses*

Cod.	022	021	PVD	PVD SPECIAL

0280223X
Miscelatore cucina canna tonda flessibile con molla e doccetta estraibile a due getti
022 BRUSHED

Kitchen mixer with round swivel spring spout and 2-way pull-out shower
022 BRUSHED

0280223X
Canna tonda flessibile con molla e doccetta estraibile a due getti
022 BRUSHED

Round swivel spring spout and 2-way pull-out shower
022 BRUSHED

NATURALI		PVD			PVD SPECIAL		
022	021	139	140	141	164	168	177
BRUSHED	POLISHED	COPPER	GUN METAL	HIGH BRASS	COFFEE	PURE BLACK	LIGHT GOLD

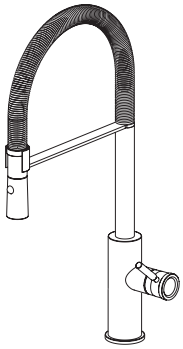

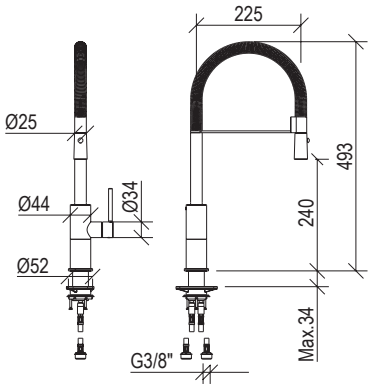

0280223X

- Miscelatore cucina inox 316L
- Canna tonda flessibile con molla
- Doccetta estraibile a 2 getti anticalcare
- Flessibili di collegamento G3/8”

- *Kitchen mixer inox 316L*
- *Round swivel spring spout*
- *2-way pull-out anti limestone shower*
- *G3/8” inox flexible hoses*

Cod.	022	021	PVD	PVD SPECIAL

DYLAN

Designed by **Super Inox**

DYLAN Una collezione dal design semplice e versatile allo stesso tempo: l'ampia scelta di bocche differenti, fisse o mobili, con o senza doccetta estraibile, la rende unica nel suo genere.

DYLAN *An essential and versatile collection: the wide range of spouts- fixed and swivel, with or without pull-out hand-shower - makes it one of a kind.*

0010105X
Miscelatore cucina
canna a ponte
022 BRUSHED

Kitchen mixer
square spout
022 BRUSHED

0010105X
Maniglia miscelatore cucina canna a ponte
022 BRUSHED

Kitchen mixer square spout handle
022 BRUSHED

NATURALI		PVD			PVD SPECIAL		
022	021	139	140	141	164	168	177
BRUSHED	POLISHED	COPPER	GUN METAL	HIGH BRASS	COFFEE	PURE BLACK	LIGHT GOLD

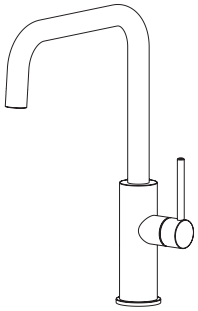

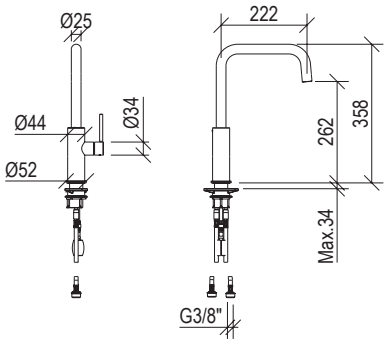

0010105X

- Miscelatore cucina inox 316L
- Canna a ponte con aeratore anticalcare
- Flessibili di collegamento G3/8”

- *Kitchen mixer inox 316L*
- *Square spout with anti limestone aerator*
- *G3/8” inox flexible hoses*

Cod.	022	021	PVD	PVD SPECIAL

0010106X
Miscelatore cucina
canna tonda
022 BRUSHED

Kitchen mixer
round spout
022 BRUSHED

0010106X
Maniglia miscelatore cucina canna tonda
022 BRUSHED

Kitchen mixer round spout handle
022 BRUSHED

NATURALI		PVD			PVD SPECIAL		
022	021	139	140	141	164	168	177
BRUSHED	POLISHED	COPPER	GUN METAL	HIGH BRASS	COFFEE	PURE BLACK	LIGHT GOLD

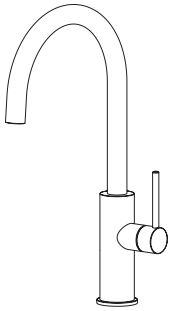

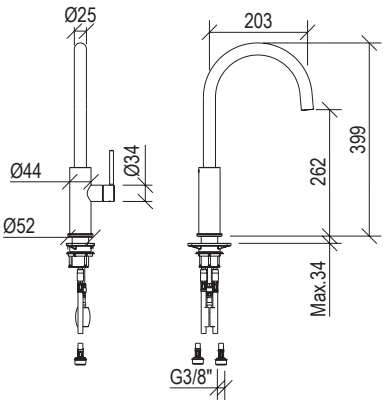

0010106X

- Miscelatore cucina inox 316L
- Canna tonda con aeratore anticalcare
- Flessibili di collegamento G3/8”

- *Kitchen mixer inox 316L*
- *Round spout with anti limestone aerator*
- *G3/8” inox flexible hoses*

Cod.	022	021	PVD	PVD SPECIAL

0010009X
Miscelatore cucina con doccetta estraibile a due getti
022 BRUSHED

Kitchen mixer with 2-way pull-out shower
022 BRUSHED

0010009X
Vista laterale miscelatore cucina con doccetta estraibile a due getti
022 BRUSHED

Side view kitchen mixer with 2-way pull-out shower
022 BRUSHED

NATURALI		PVD			PVD SPECIAL		
022	021	139	140	141	164	168	177
BRUSHED	POLISHED	COPPER	GUN METAL	HIGH BRASS	COFFEE	PURE BLACK	LIGHT GOLD

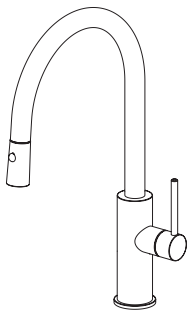

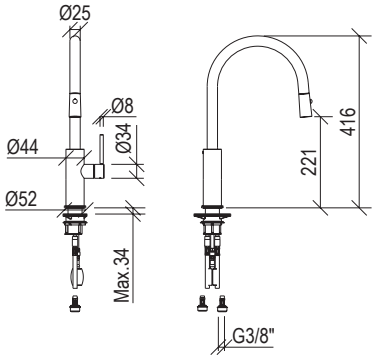

0010009X

- Miscelatore cucina inox 316L
- Canna tonda con doccetta estraibile a 2 getti anticalcare
- Flessibili di collegamento G3/8”

- *Kitchen mixer inox 316L*
- *Round spout with 2-way pull-out anti limestone shower*
- *G3/8” inox flexible hoses*

Cod.	022	021	PVD	PVD SPECIAL

0010028X
Miscelatore cucina con doccetta estraibile a due getti
022 BRUSHED

Kitchen mixer with 2-way pull-out shower
022 BRUSHED

0010028X
Doccetta estraibile a due getti
022 BRUSHED

2-way pull-out shower
022 BRUSHED

NATURALI		PVD			PVD SPECIAL		
022	021	139	140	141	164	168	177
BRUSHED	POLISHED	COPPER	GUN METAL	HIGH BRASS	COFFEE	PURE BLACK	LIGHT GOLD

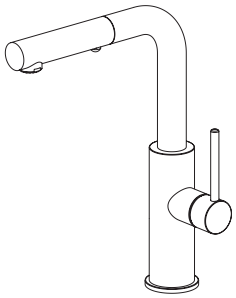

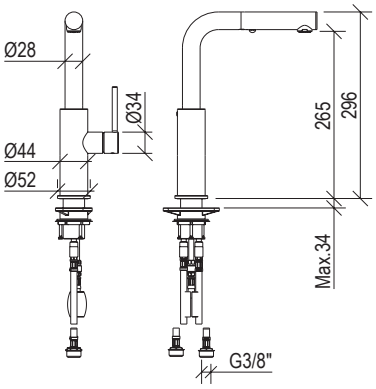

0010028X

- Miscelatore cucina inox 316L
- Doccetta estraibile a 2 getti anticalcare
- Flessibili di collegamento G3/8”

- *Kitchen mixer inox 316L*
- *2-way pull-out anti limestone shower*
- *G3/8” inox flexible hoses*

Cod.	022	021	PVD	PVD SPECIAL

0010107X
Miscelatore cucina canna tonda flessibile rivestita in silicone e doccetta estraibile a due getti
022 BRUSHED

Kitchen mixer round swivel spout with silicon coat and 2-way pull-out shower
022 BRUSHED

0010107X
Canna tonda flessibile rivestita in silicone e doccetta estraibile a due getti
022 BRUSHED

Round swivel spout with silicon coat and 2-way pull-out shower
022 BRUSHED

NATURALI		PVD			PVD SPECIAL		
022	021	139	140	141	164	168	177
BRUSHED	POLISHED	COPPER	GUN METAL	HIGH BRASS	COFFEE	PURE BLACK	LIGHT GOLD

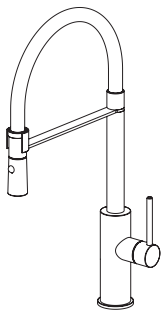

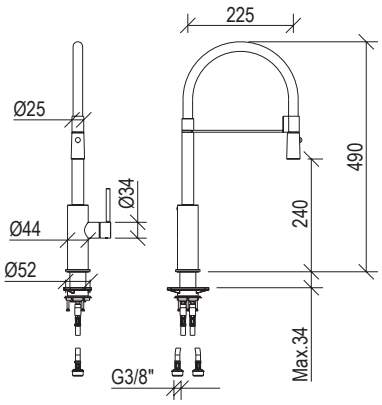

0010107X

- Miscelatore cucina inox 316L
- Canna tonda flessibile rivestita in silicone
- Doccetta estraibile a 2 getti anticalcare
- Flessibili di collegamento G3/8”

- *Kitchen mixer inox 316L*
- *Round swivel spout with silicone coat*
- *2-way pull-out anti limestone shower*
- *G3/8” inox flexible hoses*

Cod.	022	021	PVD	PVD SPECIAL

0010223X
Miscelatore cucina canna tonda flessibile con molla e doccetta estraibile a due getti
022 BRUSHED

Kitchen mixer round swivel spring spout and 2-way pull-out shower
022 BRUSHED

0010223X
Canna tonda flessibile con molla e doccetta estraibile a due getti
022 BRUSHED

Round swivel spring spout and 2-way pull-out shower
022 BRUSHED

NATURALI		PVD			PVD SPECIAL		
022	021	139	140	141	164	168	177
BRUSHED	POLISHED	COPPER	GUN METAL	HIGH BRASS	COFFEE	PURE BLACK	LIGHT GOLD

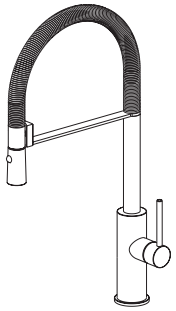

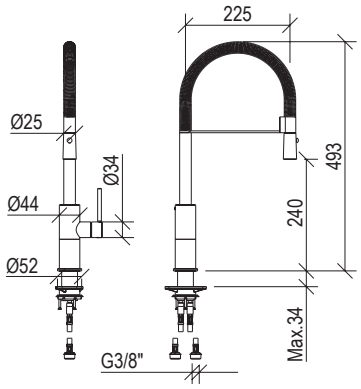

0010223X

- Miscelatore cucina inox 316L
- Canna tonda flessibile con molla
- Doccetta estraibile a 2 getti anticalcare
- Flessibili di collegamento G3/8”

- *Kitchen mixer inox 316L*
- *Round swivel spring spout*
- *2-way pull-out anti limestone shower*
- *G3/8” inox flexible hoses*

Cod.	022	021	PVD	PVD SPECIAL

DMB

Designed by **Super Inox**

DMB Maniglia ergonomica e design minimale per un movimento fluido ed un eccellente controllo del flusso d'acqua.

DMB *Ergonomic handle and minimalistic design to ensure a smooth movement and an excellent waterflow control.*

NATURALI		PVD			PVD SPECIAL		
022	021	139	140	141	164	168	177
BRUSHED	POLISHED	COPPER	GUN METAL	HIGH BRASS	COFFEE	PURE BLACK	LIGHT GOLD

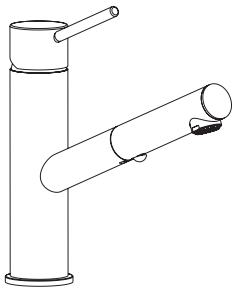

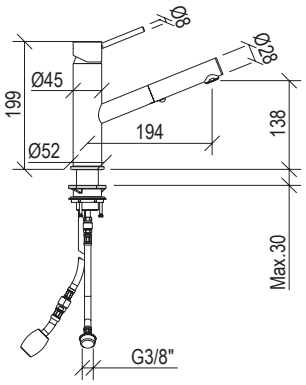

0031028X

- Miscelatore cucina inox 316L
- Doccetta estraibile a 2 getti anticalcare
- Flessibili di collegamento G3/8”

- *Kitchen mixer inox 316L*
- *2-way pull-out anti limestone shower*
- *G3/8” inox flexible hoses*

Cod.	022	021	PVD	PVD SPECIAL

NATURALI		PVD			PVD SPECIAL		
022	021	139	140	141	164	168	177
BRUSHED	POLISHED	COPPER	GUN METAL	HIGH BRASS	COFFEE	PURE BLACK	LIGHT GOLD

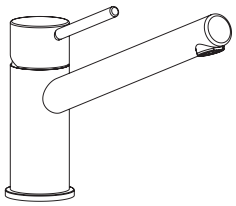

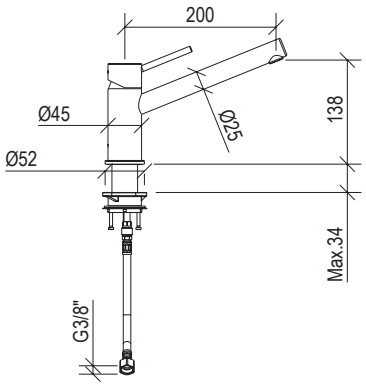

0031056X

- Miscelatore cucina inox 316L
- Flessibili di collegamento G3/8”

- Kitchen mixer inox 316L
- G3/8” inox flexible hoses

Cod.	022	021	PVD	PVD SPECIAL

DMB

0031029X
Miscelatore cucina abbattibile
022 BRUSHED

Kitchen foldable mixer
022 BRUSHED

NATURALI		PVD			PVD SPECIAL		
022	021	139	140	141	164	168	177
BRUSHED	POLISHED	COPPER	GUN METAL	HIGH BRASS	COFFEE	PURE BLACK	LIGHT GOLD

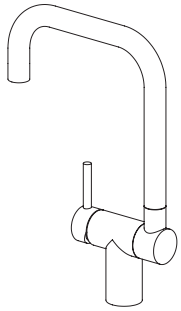

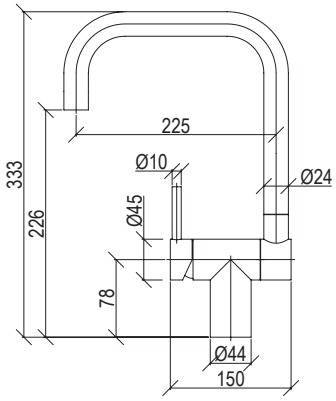

0031029X

- Miscelatore cucina abbattibile inox 304L
- Flessibili di collegamento G3/8”

- Kitchen foldable mixer inox 304L
- G3/8” inox flexible hoses

Cod.	022	021	PVD	PVD SPECIAL

DMB

CONDIZIONI GENERALI DI VENDITA

Accettazione ordini:
La commissione è sempre subordinata all'approvazione della Casa Venditrice. Le condizioni di vendita si intendono accettate dal committente al momento del conferimento dell'ordine e con il ritiro del materiale.

Consegne e resi:
La merce è resa franco deposito di partenza e viaggi a rischio e pericolo del committente. Il venditore si riserva di poter effettuare consegne parziali.

Spedizioni:
Le quantità devono essere verificate all'atto del ricevimento ed eventuali discordanze vanno annotate sulla bolla di consegna mediante accettazione "con riserva". Eventuali spese aggiuntive per giacenze sono a carico del committente.

Imballaggio:
L'imballaggio è effettuato con imballi standard ed eventualmente su pallets a carico del committente.

Termini di consegna:
I termini di consegna, eventualmente indicati, sono sempre forniti a puro titolo indicativo e non vincolante.

Prezzi:
I prezzi riportati nei listini no sono vincolanti. La Super Inox Srl si riserva la facoltà di variare i prezzi di vendita in qualsiasi momento senza alcun preavviso.

Pagamenti:
L'eventuale ritardo del pagamento comporterà l'addebito di interessi al tasso corrente. La Super Inox Srl si riserva la facoltà di sospendere eventuali ordini in corso in presenza di pagamenti irregolari. Le contestazioni di qualsiasi valore o entità non danno diritto alla sospensione dei pagamenti.

Reclami:
Non si accettano reclami o resi merce trascorsi 7 giorni dal ricevimento della stessa. I reclami devono pervenire entro i termini indicati tramite e-mail. Ogni reso deve essere preventivamente autorizzato dalla Super Inox Srl che fornirà istruzioni in merito.

Caratteristiche tecniche:
La Super Inox Srl si riserva la facoltà di apportare ogni variazione agli articoli senza alcun preavviso.

Riserva dominio:
I prodotti rimangono di proprietà della Super Inox Srl fino al totale pagamento del prezzo in conformità a quanto previsto dal C.C.

Responsabilità:
La Super Inox Srl non fornisce garanzie circa l'impiego errato o inadatto dei propri prodotti. Qualora il materiale risultasse difettoso per vizi di fabbricazione riconosciuti a seguito di perizia, la Super Inox Srl si riserva di sostituirlo o accreditarne il valore senza che la propria responsabilità si possa estendere in nessun caso ad altri oneri.

Foro:
Per qualsiasi controversia il Foro competente è quello di Verbania.

GENERAL TERMS AND CONDITIONS OF SALE

Acceptance of the order:
The order is accepted when the customer will receive the order confirmation. Terms and conditions of sale are accepted by the customer when he submits the order and receives the goods.

Deliveries and returns:
The goods will be delivered EX WORKS, We can ship partial orders when necessary.

Deliveries:
Quantities must be verified at the receipt of the goods and the customer must notify immediately on the shipping documents "accepted with reservation". Any additional costs for storage will be paid by the customer.

Packing:
Packing will be realized by standard cartons/carton pallets.

Terms of delivery:
Delivery time is approx. and it is not a precise time.

Prices:
Super Inox Srl can modify the pricelist at any time without notice.

Payment:
Delays in payment will force the company to debit the interests for late payment. Super Inox Srl can stop production of the open orders when payments terms are not respected. Complaints cannot cause the stop of payments.

Complaints:
Complaints are accepted in 7 days from receipt of the goods. Complaints must to be sent by e-mail. All returns must to be agreed and authorised by Super Inox Srl, the company will give to the customers all instructions to carry on the return and the replacement.

Technical details:
Super Inox Srl can modify technical details on the products without notice.

Retention of title:
The products will remain the property of Super Inox Srl till total payments of the goods.

Responsibility:
Super Inox Srl will not guarantee the products when they are used for other purposes. Super Inox Srl si will replace or credit the value of the defective article only when there are manufacturing or material defects, any other defect is not considered as responsibility of Super Inox.

Place of jurisdiction:
The place of jurisdiction is Verbania.

NOTE

NOTE

I nostri prodotti sono fabbricati interamente in Italia. La certificazione del marchio 100% Made in Italy ci consente di essere riconosciuti nel mondo per la qualità dei nostri prodotti, frutto di avanzati processi industriali e massima cura artigianale.

Our products are entirely produced in Italy. The trademark 100% Made in Italy allows us to be recognized throughout the world for the quality of our products, result of cutting-edge industrial processes and great craftmanship.

01 - 2024

STYLE IS STAINLESS

SUPER INOX Srl
Via dell'Industria, 19C/D - 28924 Verbania (VB) - Italia
Tel. +39 0323 586546 - info@superinox.eu
www.superinox.it