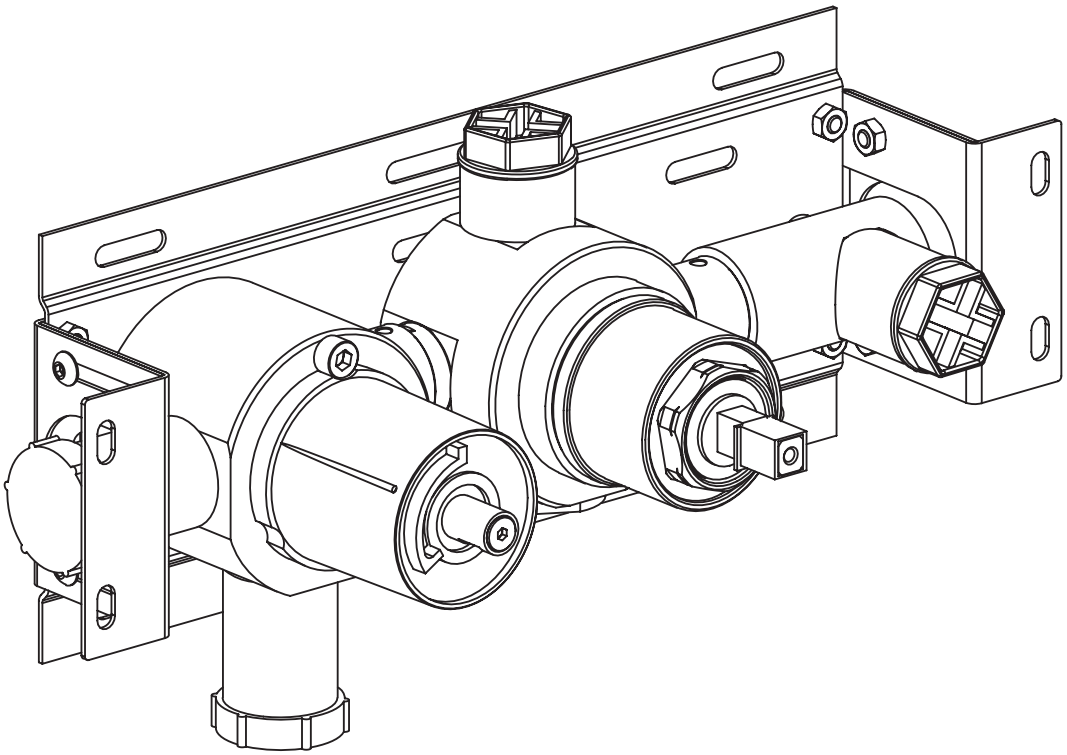

0274003X

PARTE INCASSO MISCELATORE TERMOSTATICO INCASSO DUE VIE, DEVIATORE ROTATIVO C / STOP E USCITA ACQUA IN OTTONE

Super Inox Srl - Via dell'Industria 19 C/D, 28924 Verbania (VB) Italia - Tel. +39 0323 586546 - info@superinox.eu - www.superinox.eu
Questo disegno è di proprietà della Super Inox Srl che, a norma di legge, si riserva tutti i diritti.

RÉTRO
0274003X

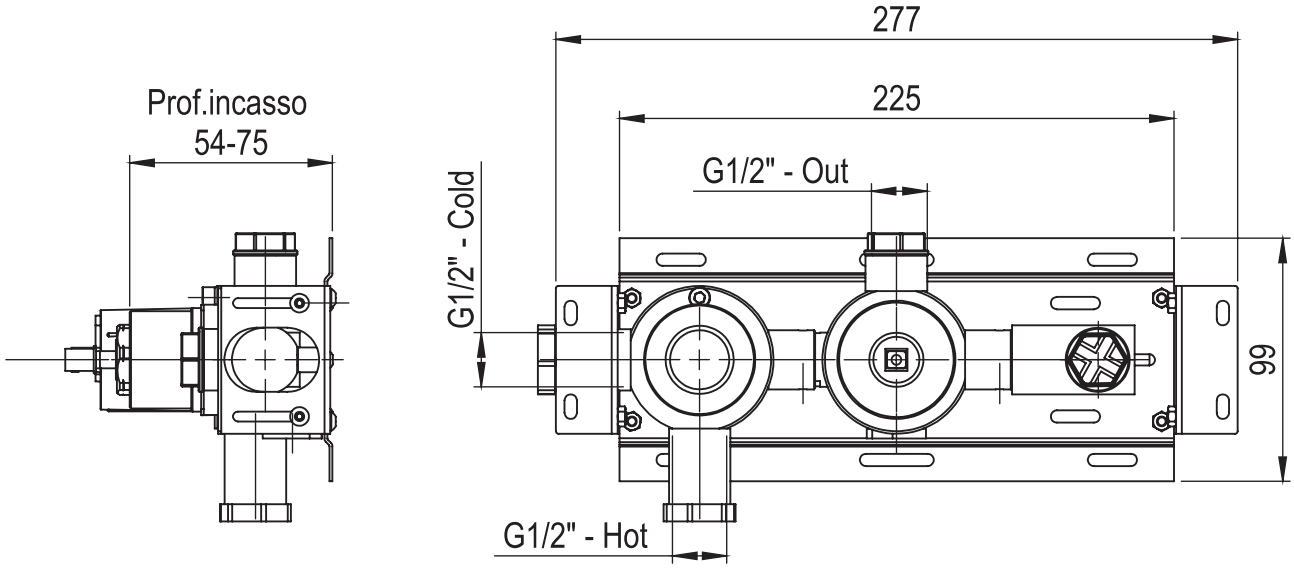

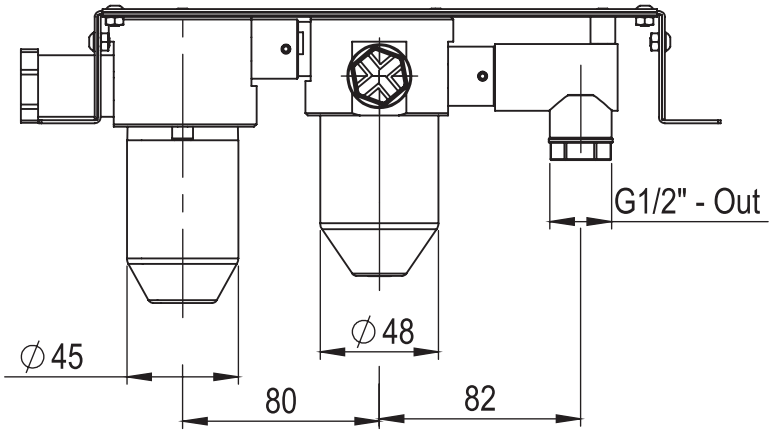

Questo disegno è di proprietà della Super Inox Srl che, a norma di legge, si riserva tutti i diritti.