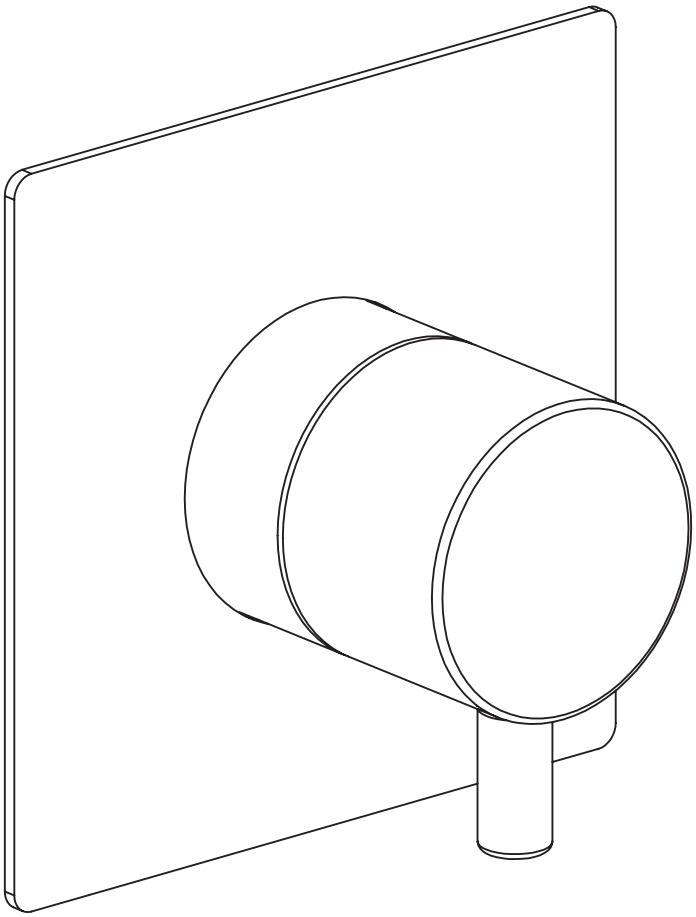

0031151X

3 YOLLU DAHILI DÖNER YÖNLENDIRICI

Super Inox Srl - Via dell'Industria 19 C/D, 28924 Verbania (VB) İtalya - Telefon +39 0323 586546 - info@superinox.eu - www.superinox.eu
Bu çizim Super Inox Srl'ye aittir. Tüm hakları saklıdır.

DMB
0031151X

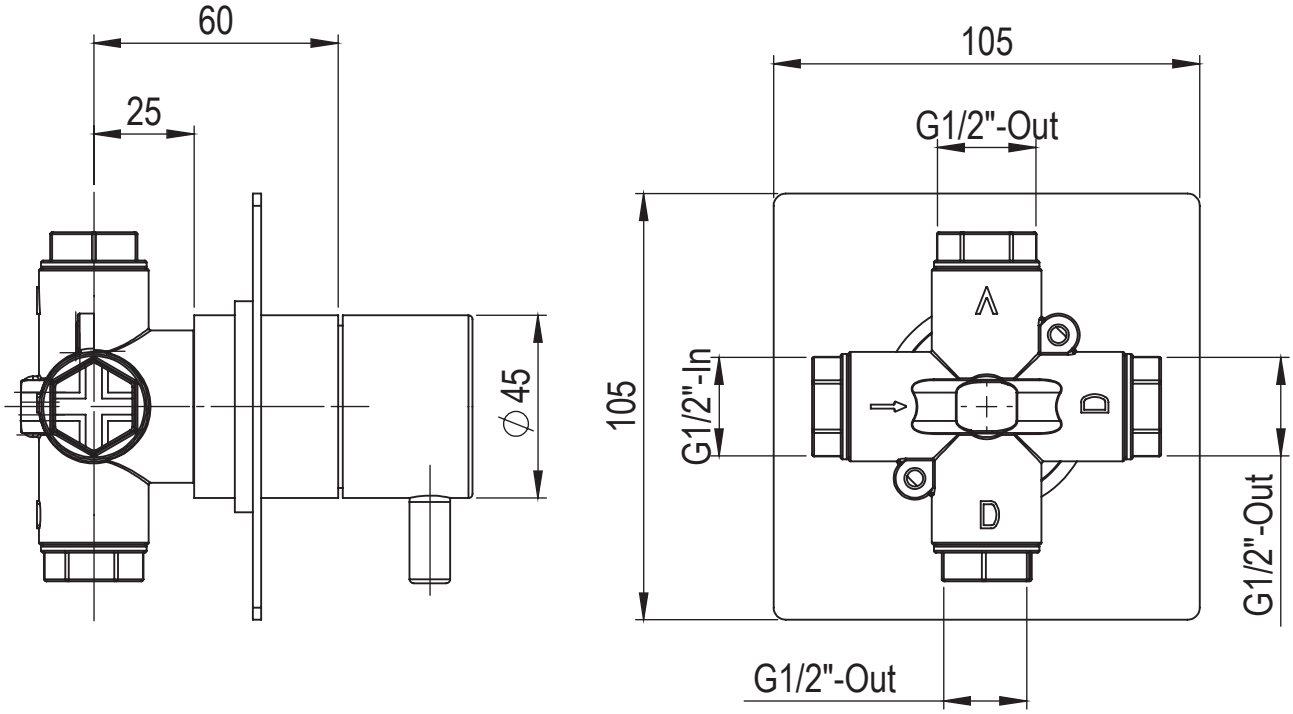

Bu çizim Super Inox Srl'ye aittir. Tüm hakları saklıdır.